LIFE IN BALANCE

SOEHNLE

D	Inbetriebnahme
GB	Start up
NL	Eerste gebruik
I	Utilizzo
F	Mise en service
E	Puesta en funcionamiento
P	Colocação em funcionamento
DK	Ibrugtagning
S	Idrifttagande
FI	Käyttöönotto
CZ	Uvedení do provozu
SK	Uvedenie do prevádzky
BG	Пускане в експлоатация
RUS	Ввод в эксплуатацию
PL	Uruchomienie
ARAB	التركيب والتشغيل التجريبي
EST	Kasutusele võtmine
LV	Ekspluatācijas uzsākšana
LT	Naudojimo pradžia
RO	Punerea în funcţiune
SLO	Zagon
H	Üzembe helyezés
UKR	Введення в експлуатацію
TR	Çalıştırılması
PRC	调试

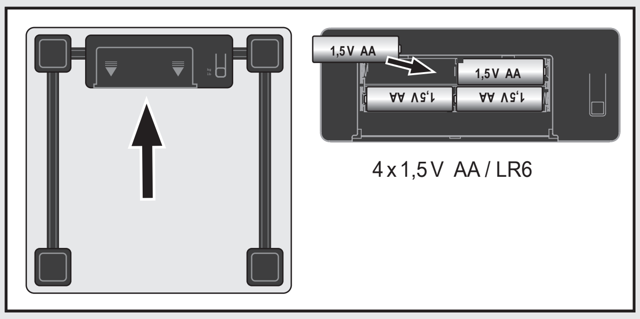

4 x 1,5 V AA / LR6

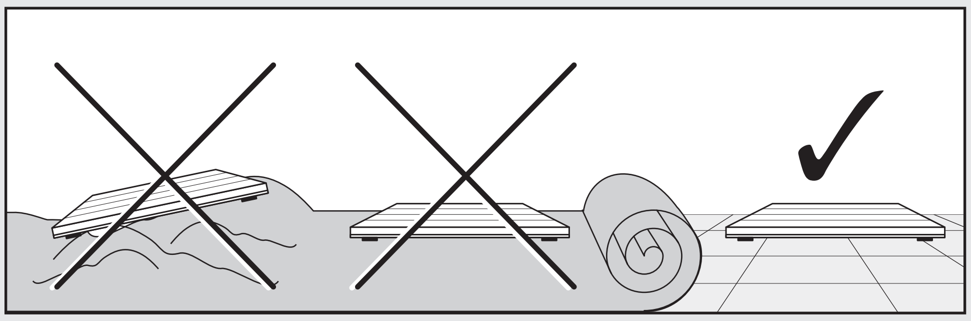

D	kg / lb umstellen
GB	Adjust kg/lb
NL	kg / lb instellen
I	Commutare kg / lb
F	Configurer en kg / lb
E	Cambiar kg / lb
P	Mudar para kg / lb
DK	Omstilling kg / lb
S	kg/lb-omvandling
FI	kg/lb mittayksikön vaihto
CZ	Nastavit kg / lb
SK	Prestavenie kg / lb
BG	Превръщане kg / lb
RUS	Настройка кг/фунты
PL	Przełączanie na kg / lb
ARAB	تغيير كجم / رطل
EST	kg / lb ümberseadistamine
LV	kg / lb pārslēgšana
LT	kg / lb pakeisti
RO	kg / lb comutare
SLO	Preklop med kg/lb
H	kg / lb átállítás
UKR	змінити кг / фт
TR	kg / lb seçimi
PRC	kg / lb转换

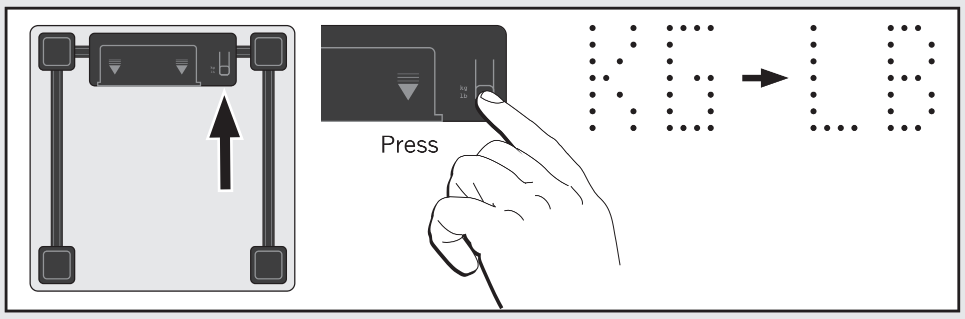

D	Wiegen
GB	Weigh
NL	Wegen
I	Pesatura
F	Peser
E	Pesar
P	Pesar
DK	Vejning
S	Vägning
FI	Punnitus
CZ	Vážení
SK	Váženie
BG	Теглене
RUS	Взвесьте
PL	Ważenie
ARAB	وزن
EST	Kaalumine
LV	Svēršana
LT	Sverti
RO	Cântărire
SLO	Tehtanje
H	Mérés
UKR	Зважування
TR	Tartma
PRC	称重

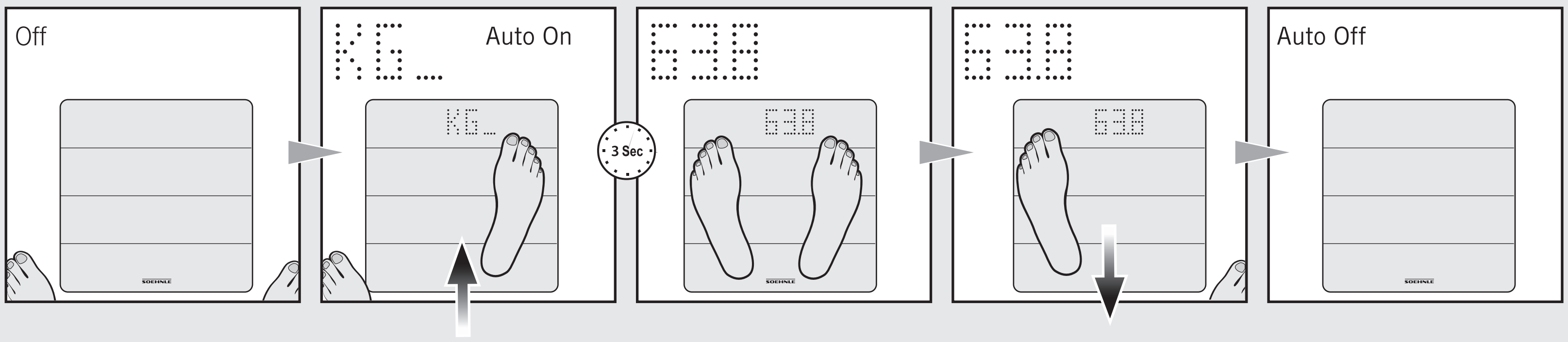

D	Meldungen
GB	Messages
NL	Meldingen
I	Messaggi
F	Messages
E	Mensajes
P	Mensagens
DK	Meddelande
S	Meddelanden
FI	Virheilmoitus
CZ	Hlášení
SK	Hlásenia
BG	Съобщения
RUS	Сообщения
PL	Komunikaty
ARAB	تقرير
EST	Teated
LV	Ziņojumi
LT	Pranešimai
RO	Mesaje
SLO	Sporočila
H	Jelentések
UKR	Повідомлення
TR	Mesajlar
PRC	消息

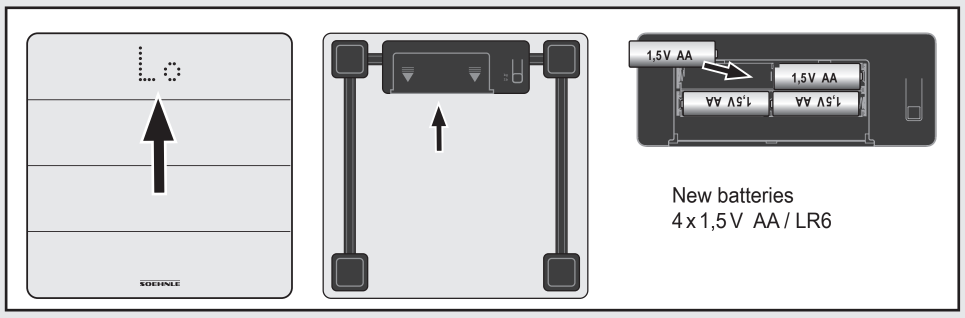

New batteries
4 x 1,5 V AA / LR6

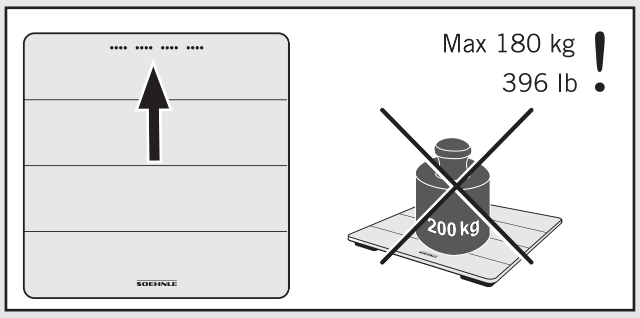

D	Reinigung und Pflege
GB	Cleaning and maintenance
NL	Schoonmaken en onderhoud
I	Pulizia e manutenzione
F	Nettoyage et entretien
E	Limpieza y cuidados
P	Limpeza e cuidados
DK	Rengøring og pleje
S	Rengöring och skötsel
FI	Puhdistus ja huolto
CZ	Čištění a údržba
SK	Čistenie a ošetrovanie
BG	Почистване и грижи
RUS	Чистка и уход
PL	Mycie i pielęgnacja
ARAB	التنظيف والعناية
EST	Puhastamine ja hooldus
LV	Tīrīšana un kopšana
LT	Valymas ir priežiūra
RO	Curăţare şi îngrijire
SLO	Čiščenje in nega
H	Tisztítás és ápolás
UKR	Чищення та догляд
TR	Temizliği ve bakımı
PRC	清洁和保养

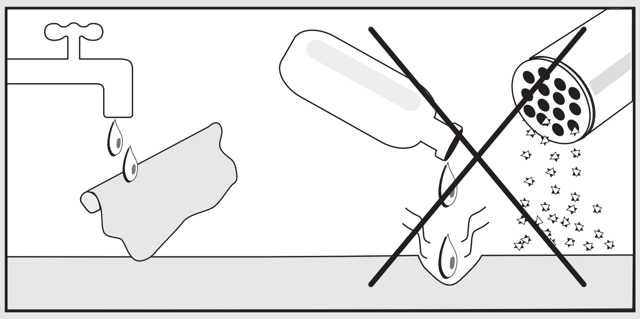

D	Sicherheitshinweise
GB	Safety instructions
NL	Veiligheidsaanwijzingen
I	Consigli riguardanti la sicurezza
F	Consignes de sécurité
E	Advertencias de seguridad
P	Instruções de segurança
DK	Sikkerhedsoplysninger
S	Säkerhetsråd
FI	Turvaohjeet
CZ	Bezpečnostní pokyny
SK	Bezpečnostné pokyny
BG	Инструкции за безопасност
RUS	Указания по безопасности
PL	Wskazówki dotyczące bezpieczeństwa
ARAB	تعليمات السلامة
EST	Ohutusjuhised
LV	Drošības norādījumi
LT	Saugos nurodymai
RO	Instrucţiuni privind siguranţa
SLO	Varnostna navodila
H	Biztonsági útmutatások
UKR	Рекомендації з безпеки
TR	Güvenlik bilgileri
PRC	安全提示

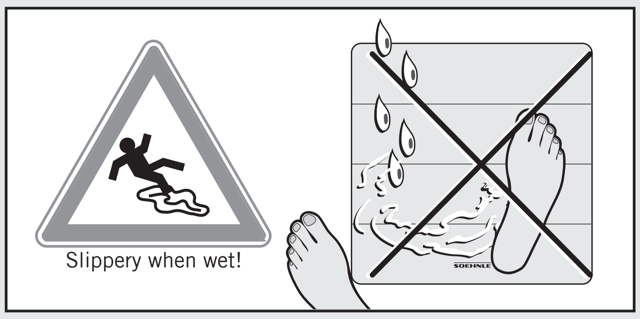
Slippery when wet!

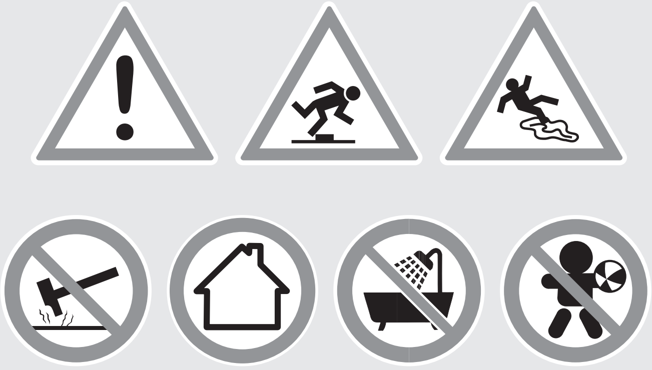

CE

03050/00 09/2019

D: Garantie

Die Leifheit AG gewährt für 5 Jahre ab Kaufdatum eine Garantie auf die Produktbeschaffenheit und behebt Material- und Fabrikationsfehlern nach eigenem Ermessen durch Reparatur oder durch Austausch des Produktes. Bitte das defekte Produkt und den Kaufbeleg (Kopie) an den Händler zurückgeben, bei dem das Produkt erworben wurde. Diese Garantie gilt weltweit. Ihre gesetzlichen Rechte, insbesondere Gewährleistungsrechte, werden durch diese Garantie nicht beschränkt. Details zu der Garantie und deren Ausnahmen siehe unter www.soehnle.de.

EG-Konformität

Dieses Gerät entspricht der geltenden EG-Richtlinie 2014/30/EU (www.soehnle.com).

Batterie-Entsorgung EG-Richtlinie 2008/12/EC

Batterien gehören nicht in den Hausmüll. Sie müssen Ihre alten Batterien bei den öffentlichen Sammelstellen in Ihrer Gemeinde oder überall dort abgeben, wo Batterien der betreffenden Art verkauft werden.

Entsorgung von elektrischen und elektronischen Geräten EG-Richtlinie 2012/19/EU

Dieses Produkt ist nicht als normaler Haushaltsabfall zu behandeln, sondern an einer Annahmestelle für das Recycling von elektrischen und elektronischen Geräten abzugeben. Weitere Informationen erhalten Sie über Ihre Gemeinde, die kommunalen Entsorgungsbetriebe oder das Geschäft, in dem Sie das Produkt gekauft haben.

GB: Guarantee

For 5 years as of the date of purchase, Leifheit AG grants a guarantee for product quality and rectifies material and manufacturing defects, at its own discretion, by way of repair or replacement of the product. Please return the defective product and receipt (copy) to the seller where you purchased the product. This guarantee is valid worldwide. This guarantee does not limit your statutory rights, specifically your statutory warranty rights. Details regarding the guarantee and exclusions are available at www.soehnle.de.

EC Conformity

This device complies with the applicable EC Directive 2014/30/EU (www.soehnle.com).

Battery disposal EC Directive 2008/12/EC

Batteries are not a part of your regular household waste. You must return batteries to your municipality's public collection or wherever batteries of the respective type are being sold.

Disposal of electric and electronic devices EC Directive 2012/19/EU

This product is not to be treated as regular household waste but must be returned to a collection point for recycling electric and electronic devices. Further information is available from your municipality, your municipality's waste disposal services, or the retailer where you purchased your product.

NL: Garantie

Leifheit AG verleent 5 jaar garantie, vanaf de datum van aankoop, op de kwaliteit van het product en verhelpt materiaal- en fabricagefouten, naar eigen goeddunken, door reparatie of vervanging van het product. Gelieve het defecte product met het aankoopbewijs (kopie) aan de verkoper, bij wie het product gekocht werd, terug te bezorgen. Deze garantie geldt wereldwijd. Uw wettelijke rechten en vooral uw rechten op garantie zijn niet beperkt door deze garantie. Voor verdere details betreffende deze garantie en uitzonderingen erop, zie www.soehnle.de.

EG conformiteitsverklaring

Dit apparaat is in overeenstemming met de toepasselijke EG-richtlijn 2014/30/EU (www.soehnle.com).

Verwijdering van batterijen EG-richtlijn 2008/12/EC

Werp de gebruikte batterijen nooit bij het gewone huisvuil. U dient uw gebruikte batterijen gratis bij de openbare inzamelpunten van uw gemeente af te geven of overal waar batterijen van hetzelfde type verkocht worden.

Verwijdering van elektrische en elektronische apparatuur EG-richtlijn 2012/19/EU

Dit product mag niet als gewoon huishoudelijk afval behandeld worden, maar dient bij een inzamelpunt voor recycling van elektrische en elektronische apparatuur te worden afgegeven. Voor meer informatie kunt u zich wenden tot uw gemeente, de gemeentelijke afvalbedrijven of de winkel waar u het product heeft gekocht.

I: Garanzia

Leifheit AG concede una garanzia sulle caratteristiche del prodotto per 5 anni a partire dalla data d'acquisto ed elimina i difetti di materiale e fabbricazione, a propria discrezione riparando o sostituendo il prodotto. Restituire il prodotto difettoso assieme alla ricevuta d'acquisto (copia) al rivenditore dal quale è stato acquistato. La presente garanzia vale in tutto il mondo. I diritti legali, in particolare i diritti alla prestazione di una garanzia, non vengono limitati dalla presente garanzia. Per i dettagli e le rispettive eccezioni consultare la pagina www.soehnle.de.

Conformità UE

L'apparecchio soddisfa la direttiva CE in vigore 2014/30/EU (www.soehnle.com).

Smaltimento delle batterie Direttiva CE 2008/12/CE

Non smaltire le batterie tra i rifiuti domestici. È obbligatorio portare le batterie presso i centri di raccolta pubblici del proprio comune oppure laddove vengano vendute delle batterie dello stesso tipo.

Smaltimento di apparecchi elettrici ed elettronici Direttiva CE 2012/19/EU

Questo prodotto non deve essere smaltito come un normale rifiuto domestico, bensì deve essere consegnato ad un centro di raccolta per il riciclaggio di apparecchi elettrici ed elettronici. Ulteriori informazioni sono disponibili rivolgendosi presso il proprio comune, presso le aziende comunali di smaltimento o presso il negozio dove il prodotto è stato acquistato.

F : Garantie

Leifheit AG accorde une garantie de 5 ans à partir de la date d'achat sur les caractéristiques du produit et s'engage à éliminer les défauts de matériaux et de fabrication à son entière discrétion soit par une réparation, soit par le remplacement du produit. Merci de retourner le produit défectueux avec la preuve d'achat (copie) au magasin où vous avez acheté le produit. Cette garantie est mondiale. Vos droits prévus par la loi, en particulier vos droits de garantie, ne sont pas affectés. Voir www.soehnle.de pour plus d'informations sur la garantie et sur ses exceptions.

Conformité CE

Cet appareil est conforme à la directive 2014/30/EU en vigueur (www.soehnle.com).

Élimination des piles Directive CE 2008/12/CE

Les piles ne doivent pas être jetées aux ordures ménagères. Vous devez rapporter vos piles usagées aux points de collecte publics de votre commune ou à tout autre point de vente de piles similaires.

Élimination des appareils électriques et électroniques Directive CE 2012/19/EU

Ce produit ne doit pas être traité comme un déchet domestique normal, mais doit être déposé à un point de collecte réservé au recyclage des appareils électriques et électroniques. Pour plus d'informations, contactez votre commune, la déchetterie communale ou le magasin où vous avez acheté le produit.

E: Garantía

A partir de la fecha de compra, Leifheit AG garantiza la calidad del producto durante 5 años resolviendo fallos materiales o de fabricación, a su entera discreción, por reparación o por sustitución del producto. Le rogamos devuelvan al vendedor, que le vendió el producto, el producto defectuoso junto con la prueba de compra (copia). Esta garantía es válida mundialmente. Sus derechos legales, y sobre todo sus derechos de garantía, no están limitados por esta garantía. Para los detalles de la garantía y sus excepciones, consulte en www.soehnle.de.

Conformidad CE

Este aparato corresponde a la norma vigente 2014/30/EU (www.soehnle.com).

Eliminación de baterías Directiva de la UE 2008/12/CE

Las baterías no forman parte de la basura doméstica. Debe depositar sus baterías usadas en los centros de recogida públicos, en su municipio o en cualquier sitio donde se vendan baterías del tipo respectivo.

Eliminación de aparatos eléctricos y electrónicos Directiva de la UE 2012/19/EU

Este producto no puede ser tratado como basura doméstica normal, sino que hay que entregarlo en un depósito de recogida donde se reciclen aparatos eléctricos y electrónicos. Puede obtener más información en su municipio, en las empresas encargadas de las basuras municipales o en la tienda donde compró el producto.

P: Garantia

A Leifheit AG concede uma garantia de 5 anos, a partir da data de compra, sobre a qualidade do produto e corrigirá defeitos de material e de fabrico segundo a sua própria avaliação através de reparação ou substituição do produto. Devolva o produto defeituoso e o talão de compra (cópia) ao revendedor onde adquiriu o produto. Esta garantia é válida mundialmente. Os seus direitos legais, especialmente os direitos de garantia, não são limitados por esta garantia. Poderá consultar os detalhes sobre a garantia e as respetivas exceções em www.soehnle.de.

Conformidade CE

Este aparelho cumpre a directiva CE 2014/30/EU aplicável (www.soehnle.com).

Eliminação das pilhas Directiva CE 2008/12/CE

As pilhas não devem ser colocadas no lixo doméstico. Deve entregar as suas pilhas usadas nos pontos de recolha públicos na sua freguesia ou nos locais de venda das respectivas pilhas.

Eliminação de aparelhos eléctricos e electrónicos Directiva CE 2012/19/EU

Este produto não deve ser tratado como lixo doméstico comum, mas deve ser entregue num ponto de recolha para reciclagem de aparelhos eléctricos e electrónicos. Obtém mais informações junto da sua Junta de Freguesia, as empresas de eliminação camarárias ou da loja na qual adquiriu o produto.

DK: Garanti

Leifheit AG yder 5 års garanti fra købsdata på produktets beskaffenhed og afhjælper materiale- og fabrikationsfejl efter ejet skån ved reparation eller ombytning. Aflever det defekte produkt sammen med kvitteringen (kopi) til den forhandler, hvor produktet blev købt. Denne garanti gælder globalt. Dine lovbestemte rettigheder, især garantirettigheder, bliver ikke begrænset af denne garanti. Detaljer vedrørende garantien og dens undtagelser finder du på www.soehnle.de.

EU-overensstemmelse

Dette apparat opfylder kravene i det gældende EU-direktiv 2014/30/EU (www.soehnle.com).

Bortskaffelse af batterier EU-direktiv 2008/12/EF

Batterier hører ikke til i husholdningsaffaldet. Du kan aflevere gamle batterier på genbrugsstationerne eller overalt, hvor batterier af denne type sælges.

Bortskaffelse af elektriske og elektroniske apparater EU-direktiv 2012/19/EU

Dette produkt skal ikke behandles som almindeligt husholdningsaffald, men skal afleveres til et modtagested for genanvendelse af elektriske og elektroniske apparater. Du kan indhente yderligere oplysninger hos din kommune, de kommunale bortskaffelsesvirksomheder eller den forretning, hvor du har købt produktet.

S: Garanti

Leifheit AG garanterar produktens kvalitet och åtgärdar material och tillverkningsfel efter egen bedömning genom reparation eller utbyte av produkten i 5 år från inköpsdatum. Lämna den defekta produkten och köpehandlingen (kopia) till försäljningsstället där produken köptes. Garantin gäller i hela världen. Dina lagstadgade rättigheter påverkas inte av denna garanti. Garantins detaljer och undantag från garantin, se under www.soehnle.de.

EG-överensstämmelse

Denna apparat uppfyller gällande EG-direktiv 2014/30/EU (www.soehnle.com).

Avfallshantering av batterier EG-direktiv 2008/12/EC

Batterier får inte slängas i hushållssoporna. Batterier måste lämnas vid återvinningsstationer på alla bostadsorter eller där batterier av respektive typ säljs.

Avfallshantering av elektriska och elektroniska apparater EG-direktiv 2012/19/EU

Denna produkt ska inte bahandlas som vanligt hushållsavfall, utan lämnas till ett speciellt mottagningsställe för återvinning av elektriska och elektroniska apparater. Utförligare informationer lämnas av kommunen, de kommunala avfallshanteringsföretagen eller företaget som sålt produkten.

FI: Takuu

Leifheit AG myöntää 5 vuoden takuun ostospäivästä lähtien tuoteominaisuuksille ja korjaa materiaali- ja valmistusvirheet oman arvionsa mukaan tuotteen korjauksen tai vaihdon muodossa. Palauta viallinen tuote ja ostotosite (kopio) sille kauppiaalle, jolta hankit tuotteen. Tämä takuu on voimassa maailmanlaajuisesti. Tämä takuu ei rajoita Sinun lainmukaisia oikeuksiasi, erityisesti takuuoikeuksiasi. Takuun yksityiskohtia ja niiden poikkeuksia varten katso www.soehnle.de.

EU-yhdenmukaisuus

Tämä laite vastaa voimassa olevaa EU-direktiiviä 2014/30/EU (www.soehnle.com).

Pariston hävittäminen EU-direktiivi 2008/12/EY

Paristot eivät kuulu kotitalousjätteeseen. Toimita käytetyt paristot paikkakuntasi julkisille keräyspaikoille tai kaikkialle, missä kyseisiä paristoja myydään.

Sähkö- ja elektronisten laitteiden hävittäminen EU-direktiivi 2012/19/EU

Tätä tuotetta ei saa käsitellä tavallisena kotitalousjätteenä, vaan se on toimitettava sähkö- ja elektronisten laitteiden kierrätystä hoitavaan keräyspisteeseen. Lisätietoja saat kunnaltasi, kunnallisista hävittämislaitoksista tai liikkeestä, josta olet hankkinut tuotteen.

CZ: Záruka

Společnost Leifheit AG poskytuje záruku na vlastnosti výrobku v délce 5 let od data zakoupení a dle svého uvážení odstraní výrobní a materiálové vady opravou nebo výměnou zboží. Odevzdejte prosím vadný výrobek a doklad o nákupu (kopii) vašemu prodejci, kde jste produkt zakoupili. Tato záruka platí po celém světě. Vaše zákonná práva, obzvláště pak právo ze záruky, nejsou touto zárukou nijak omezena. Detailní informace o záruce a výjimkách naleznete na www.soehnle.de.

Prohlášení o shodě EU

Toto zařízení splňuje platnou směrnici EU 2014/30/EU (www.soehnle.com).

Likvidace baterií Směrnice EU 2008/12/EC

Baterie nepatří do domovního odpadu. Baterie odevzdejte na veřejná sběrná místa v místě vašeho bydliště nebo tam, kde se tyto baterie prodávají.

Likvidace elektrických a elektronických zařízení Směrnice EU 2012/19/EU

Tento výrobek nesmí přijít do domovního odpadu, ale musí být zlikvidován na sběrném místě pro odběr elektrických a elektronických zařízení. Další informace získáte ve vaší obci, místním recyklačním závodě nebo na místě, kdy jste zařízení zakoupili.

SK: Záruka

Spoločnosť Leifheit AG poskytuje na dobu 5 rokov odo dňa kúpy záruku na kvalitu výrobku a odstráni chyby materiálu a výroby podľa vlastného uváženia buď opravou, alebo výmenou výrobku. Poškodený výrobok a doklad o zakúpení (kópiu) vráťte prosím predajcovi, u ktorého ste výrobok zakúpili. Táto záruka je platná na celom svete. Vaše práva, vyplývajúce zo zákona, zvlášť práva pre poskytnutie záruky nie sú touto zárukou obmedzené. Podrobnosti o záruke a jej výnimkách sú uvedená na www.soehnle.de.

Konformita ES

Toto zariadenie je vyrobené v súlade s platnou smernicou ES č. 2014/30/EU (www.soehnle.com).

Zneškodňovanie batérií Smernica ES č. 2008/12/ES

Batérie nesmiete zneškodňovať s komunálnym odpadom. Použité batérie musíte odovzdať vo verejných zberniach vo Vašej obci alebo všade tam, kde sa predávajú batérie rovnakého typu.

Zneškodňovanie elektrických a elektronických zariadení Smernica ES č. 2012/19/EU

Tento výrobok nesmiete zneškodňovať spolu s komunálnym odpadom. Výrobok musíte odovzdať na bernom mieste pre recykláciu elektrických a elektronických zariadení. Ďalšie informácie dostanete na obecnom úrade, komunálnej prevádzke pre zneškodňovanie alebo v predajni, v ktorej ste výrobok kúpili.

BG: Гаранция

Leifheit AG предоставя 5 години гаранция, считано от датата на закупуване, върху качеството на продукта и отстранява материални и производствени дефекти по своя преценка чрез ремонт или подмяна на продукта. Моля, върнете дефектния продукт и документа от покупката (копие) на търговеца, от когото сте закупили продукта. Тази гаранция е валидна за целия свят. Вашите законни права, особено гаранционните права, не се ограничават чрез тази гаранция. За повече подробности относно гаранцията и нейните изключения посетете www.soehnle.de.

ЕО Съответствие

Настоящият уред отговаря на изискванията на валидната за случая Директива 2014/30/ЕС (www.soehnle.com).

Директива 2008/12/ЕО относно изхвърлянето на батерии

Батериите не трябва да се изхвърлят заедно с битовите отпадъци. Трябва да предадете вашите стари батерии в обществените приемни пунктове във вашата община или там, където се продава съответният вид батерии.

Директива 2012/19/ЕС относно отпадъци от електрическо и електронно оборудване

Този продукт не може да бъде третиран като обикновен битов отпадък и трябва да бъде предаден на приемен пункт за рециклиране на електрически и електронни апарати. Повече информация ще получите от вашата община, обществените пречиствателни съоръжения или магазина, в който сте закупили продукта.

RUS: Гарантия

Leifheit AG предоставляет 5-летнюю гарантию с даты покупки на свойства изделия и устраняет ошибки в материалах или изготовлении по собственному усмотрению путём ремонта или замены изделия. Отдайте неисправное изделие и чек на его покупку (копию) продавцу, у которого вы приобрели это изделие. Гарантия действует по всему миру. Ваши законные права, в частности, права, вытекающие из гарантии, не ограничиваются этой гарантией. Подробную информацию о гарантии и исключениях см. www.soehnle.de.

Соответствие стандартам ЕС

Данный прибор соответствует действующей Директиве ЕС 2014/30/EU (www.soehnle.com).

Утилизация элементов питания Директива ЕС 2008/12/ЕС

Элементы питания не относятся к бытовому мусору. Вам следует сдать Ваши отработанные элементы питания в официальный пункт приёма Вашего административного района или там, где продаются элементы питания соответствующего типа.

Утилизация электрических и электронных приборов Директива ЕС 2012/19/EU

Этот продукт не обрабатывается как стандартный домашний мусор, а подлежит сдаче в месте приёма для вторичной переработки электрических и электронных приборов. Дополнительную информацию Вы можете получить в администрации Вашего района, коммунальных предприятиях по утилизации или там, где Вы купили данный прибор.

PL: Gwarancja

Firma Leifheit AG udziela pięćletniej gwarancji, począwszy od daty zakupu, obejmującej właściwości produktu i zobowiązuje się usunąć wady materiałowe i fabryczne wedle własnego uznania poprzez naprawę lub wymianę produktu. Wadliwy produkt należy oddać wraz z dowodem zakupu (kopią) sprzedawcy, u którego zakupiono produkt. Niniejsza gwarancja obowiązuje na całym świecie. Niniejsza gwarancja nie ogranicza praw konsumenta wynikających z przepisów, w szczególności praw z tytułu gwarancji. Szczegóły dotyczące zasad udzielania gwarancji i wad niepodlegających gwarancji znaleźć można na stronie internetowej www.soehnle.de.

Zgodność WE

Urządzenie jest zgodne z obowiązującą dyrektywą WE 2014/30/EU (www.soehnle.com).

Utylizacja baterii Dyrektywa WE 2008/12/WE

Baterii nie należy wyrzucać razem z odpadami z gospodarstwa domowego. Stare baterie należy oddać do publicznego punktu zbiórki w gminie lub w miejscach, gdzie sprzedawane są tego rodzaju baterie.

Utylizacja urządzeń elektrycznych i elektronicznych Dyrektywa WE 2012/19/EU

Produktu nie można traktować jak normalnych odpadów z gospodarstwa domowego, lecz należy oddać go do punktu zajmującego się recyklingiem urządzeń elektrycznych i elektronicznych. Dalsze informacje uzyskają Państwo w gminie, komunalnych zakładach gospodarki odpadami lub w sklepie, w którym produkt został zakupiony.

ARAB : الضمان

تقدم شركة Leifheit AG ضمانًا على جودة المنتج لمدة خمس سنوات بدءًا من تاريخ الشراء، وتلتزم بإصلاح عيوب المواد والتصنيع وفقًا لتقديرها سواءً بإصلاح المنتج أو استبداله. يرجى إرجاع المنتج المعين مرفقًا معه فاتورة الشراء (نسخة) إلى التاجر الذي اشتريت منه المنتج. هذا الضمان ساري على جميع أنحاء العالم. لا يؤثر هذا الضمان على حقوقك القانونية، وبخاصة حقوق الضمان. يمكنك التعرف على المزيد حول الضمان والاستثناءات من خلال الرابط. www.soehnle.com.

مطابقة هذا الجهاز مع قوانين السوق الأوروبيّة المشتركة

يتوافق هذا الجهاز مع متطلبات السوق الأوروبيّة المشتركة بناءاً على التوجيه ذو الرقم : 2014/30/EU (www.soehnle.com).

التخلص من البطاريّات بناءاً على توجيه السوق الأوروبيّة المشتركة ذو الرقم : 2008/12/EC

لا تتخلص من البطاريّات برميها في القمامة المنزليّة . يجب التخلص من بطارياّتك القديمة الخاصّة بك في المجمّع العموميّ الخاص بذلك من قبل البلديّة أوْ عند التاجر الذي قمت بشراء البطاريّات لديه .

التخلص من النفايات الكهربائيّة والإلكترونيّة بناءاً على توجيهات السوق الأوروبيّة المشتركة ذات الرقم : 2012/19/EU

لا يجب معاملة هذه المنتجات وكأنّها فضلات منزليّة . وأنما يجب التخلص منها في المجمّعات الخاصّة بإعادة تصنيع الأجهزة الكهربائيّة والإلكترونيّة . للمزيد من المعلومات عن التخلص في مجمّعات تلك الأجهزة يُرجى مراجعة البلديّات المحليّة أو الإتصال بالتاجر الذي باعك تلك الأجهزة .

EST: Garantii

Leifheit AG annab tootele alates ostukuupäevast 5-aastase kvaliteedigarantii ning kõrvaldab tootmisvead oma äranägemisel kas remondi või toote asendamise teel. Viige defektne toode koos ostutšeki koopiaga edasimüüjale, kelle käest te toote ostsite. Garantii kehtib kogu maailmas. See garantii ei piira teie seaduslikke õigusi, eelkõige garantiiõigusi. Andmed selle garantii ja garantii erandite kohta leiate aadressilt www.soehnle.de.

EÜ vastavus

See seade vastab kehtivale EÜ direktiivile 2014/30/EU (www.soehnle.com).

Patareide kõrvaldamine EÜ direktiiv 2008/12/EÜ

Patareisid ei tohi visata olmejäätmete hulka. Vanad patareid tuleb viia avalikku kogumispunkti või vastava liigi patareide müügikohta.

Elektri- ja elektroonikaseadmete kõrvaldamine EÜ direktiiv 2012/19/EU

Seda toodet ei aa käidelda olmejäätmena, vaid tuleb viia elektri- ja elektroonikajäätmete kogumispunkti. Lisateavet saate kohalikust omavalitsusest või edasimüüjalt, kellelt toote ostsite.

LV: Garantija

Leifheit AG izsniedz 5 gadu garantiju, skaitot no pirkuma datuma, attiecībā uz produkta īpašībām un pēc saviem ieskatiem novērš materiāla un ražošanas trūkumus, veicot remontu vai produkta nomaiņu. Lūdzam atgriezt bojāto produktu un pirkumu apliecinošo dokumentu (kopiju) tirgotājam, pie kura prece iegādāta. Garantija ir spēkā visā pasaulē. Garantija neierobežo jūsu likumīgās tiesības, īpaši garantiju tiesības. Detalizētāku informāciju par garantiju un tās atkāpes nosacījumiem skatiet tīmekļa vietnē www.soehnle.de.

EK atbilstība

Šī ierīce atbilst spēkā esošajai EK direktīvai 2014/30/EU (www.soehnle.com).

Bateriju utilizācija EK direktīva 2008/12/EK

Baterijas nedrīkst izmest sadzīves atkritumos. Vecās baterijas jānodod publiskos atkritumu savākšanas punktos Jūsu pagastā vai visur tur, kur tiek pārdotas attiecīgā tipa baterijas.

Elektrisko un elektronisko ierīču utilizācija EK direktīva 2012/19/EU

Šo izstrādājumu nedrīkst izmest sadzīves atkritumos. Tas ir jānodod savākšanas punktā elektrisko un elektronisko ierīču otrreizējai pārstrādei. Papildinformāciju Jūs saņemsiet Jūsu pagastā, komunālajā dienestā vai veikalā, kur iegādājāties izstrādājumu.

LT: Garantija

„Leifheit AG" 5 metams nuo pirkimo datos suteikia garantiją gaminio kokybei ir šalina medžiagų ir gamybos broką savo nuožiūra remontuodama arba keisdama gaminį. Prašome sugedusį gaminį ir pirkimo dokumentą (kopiją) grąžinti prekybininkui, iš kurio gaminys buvo įsigytas. Ši garantija galioja visame pasaulyje. Jūsų įstatyminės teisės, ypač garantinės teisės, nėra apribojamos šia garantija. Išsamią informaciją apie garantiją ir jos išimtis žr. puslapyje www.soehnle.de.

EB atitiktis

Šis prietaisas atitinka jam taikomą EB direktyvą 2014/30/EU (www.soehnle.com).

Baterijų šalinimo EB direktyva 2008/12/EB

Baterijas draudžiama šalinti su buitinėmis atliekomis. Savo senas baterijas privalote palikti savo savivaldybės viešuosiuose surinkimo punktuose arba ten, kur parduodamos atitinkamo tipo baterijos.

Elektrinių ir elektroninių prietaisų šalinimo EB direktyva 2012/19/EU

Šio gaminio negalima tvarkyti kaip įprastinių buitinių atliekų, bet reikia palikti elektrinių ir elektroninių prietaisų perdirbimu užsiimančiame priėmimo punkte. Daugiau informacijos gausite savo savivaldybėje, komunalinėse atliekų tvarkymo įmonėse arba parduotuvėje, kurioje pirkote gaminį.

RO: Garanţie

Leifheit AG acordă, pe o perioadă de 5 ani de la data achiziţionării, o garanţie pentru produs şi remediază defecţiunile la nivelul materialului şi al manoperei, la discreţia sa, fie prin reparare, fie prin înlocuirea produsului. Vă rugăm să predaţi produsul defect însoţit de documentul de achiziţie (în copie) la distribuitorul de la care l-aţi achiziţionat. Prezenta garanţie are valabilitate internaţională. Drepturile dvs. legale, în special drepturile la acordarea unei garanţii, nu sunt limitate prin prezenta garanţie. Detalii cu privire la garanţie şi la excepţiile de la aceasta pot fi găsite la adresa www.soehnle.de.

Conformitatea CE

Acest aparat corespunde directivei CE 2014/30/EU în vigoare (www.soehnle.com).

Casarea bateriei Directiva CE 2008/12/CE

Bateriile nu au ce căuta în gunoiul menajer. Trebuie să predaţi bateriile la punctele publice de colectare din oraşul sau comuna dumneavoastră sau oriunde se vând baterii de tipul respectiv.

Casarea aparatelor electrice şi electronice Directiva CE 2012/19/EU

Acest produs nu va fi tratat ca gunoi menajer obişnuit ci va fi predat unui punct de colectare pentru reciclarea aparatelor electrice şi electronice. Informaţii suplimentare obţineţi prin intermediul autorităţilor oraşului sau comunei dumneavoastră, a întreprinderilor comunale care se ocupă de casarea aparaturii precum şi a magazinului din care aţi cumpărat produsul.

SLO: Garancija

Leifheit AG zagotavlja 5-letno garancijo na lastnosti izdelka in odpravo napake na materialu in napake pri izdelavi, po lastni presoji s popravilom ali zamenjavo izdelka. Prosimo, da okvarjeni izdelek in račun (kopija) predate vašemu prodajalcu, pri katerem ste kupili izdelek. Garancija velja po celem svetu. Vaše zakonske pravice, še posebej jamstvene pravice, niso omejene s to garancijo. Podrobnosti o garancijskih pogojih in izjemah so opisane na spletni strani: www.soehnle.de.

ES-izjava o skladnosti

Naprava ustreza veljavnim ES-smernicam 2014/30/EU (www.soehnle.com).

Odstranitev baterij ES-smernice 2008/12/EC

Baterije ne sodijo v kuhinjske odpadke. Izrabljene baterije lahko oddate na javnih zbirnih mestih ali na vseh mestih, kjer prodajajo baterije.

Odstranitev izrabljenih električnih in elektronskih naprav ES-smernice 2012/19/EU

Naprava ne sodi v gospodinjske odpadke; odstranite jo na ustrezno zbirno mesto za električne in elektronske naprave, kjer jo bodo pripravili za ponovno reciklažo. Nadaljnje informacije o odstranitvi so na voljo na vaši občini, komunalni službi ali pri prodajalcu, kjer ste kupili ta izdelek.

H: Jótállás

A Leifheit AG a vásárlás napjától számított 5 évre jótáll a termék minőségéért, és az anyag- vagy gyártási hibákat belátása szerint javítással, vagy a termék kicserélésével hárítja el. Kérjük, hogy a hibás terméket és a vásárlási bizonylatot (másolatban) adja le abban az üzletben, ahol a terméket vásárolta. A jótállás hatálya az egész világra kiterjed. A jelen jótállás nem akadályozza meg Önt abban, hogy törvényes jogait, különösképpen pedig a szavatossági jogait gyakorolja. A jótállásról és a jótállás hatálya alá nem tartozó kivételekről a www.soehnle.de weblapon olvashat további részleteket.

EK-megfelelés

A készülék megfelel az EK 2014/30/EU jelű irányelvének (www.soehnle.com).

Elemek ártalmatlanítása EK 2008/12/EC jelű irányelve

Az elemek nem valók a szemetesbe. A kimerült elemeket az önkormányzat lakossági hulladékgyűjtő helyein vagy olyan helyen kell leadni, ahol az illető elemfajtákat árusítják.

Elhasználódott elektromos és elektronikus készülékek ártalmatlanítása EK 2012/19/EU jelű irányelve

A terméket nem szabad közönséges háztartási hulladékként kezelni, hanem az újra feldolgozható elhasználódott elektromos és elektronikus készülékek átvételére szolgáló helyen kell leadni. További tájékoztatást kaphat az önkormányzatnál, a kommunális hulladék-feldolgozónál vagy az üzletben, ahol a terméket vásárolta.

UKR: Гарантія

Компанія Leifheit AG протягом 5 років від дати придбання гарантує якість продукції та виправляє дефекти матеріалів і виготовлення на власний розсуд шляхом ремонту або заміни виробу. Поверніть неякісний виріб та касовий чек (копію) дилеру, в якого був придбаний виріб. Ця гарантія дійсна у всьому світі. Ваші права, передбачені законом, зокрема гарантійні права, не обмежуються цією гарантією. Докладну інформацію про гарантію та її винятки див. на веб-сайті www.soehnle.de.

Декларація про відповідність стандартам ЄС

Цей пристрій відповідає вимогам директиви ЄС 2014/30/EU (www.soehnle.com).

Утилізація батареї згідно директиви ЄС 2008/12/EC

Батарейки не можна утилізувати разом із побутовими відходами. Старі батарейки слід здати в офіційні пункти збору за місцем проживання або там, де продаються батарейки такого типу.

Утилізація електричного та електронного обладнання згідно Директиви ЄС 2012/19/EU

Цей виріб не слід вважати звичайним побутовим сміттям, але натомість здати до центру утилізації електричного та електронного обладнання. Докладну інформацію щодо утилізації можна отримати у дилера або в органах місцевого самоврядування.

TR: Garanti

Leifheit AG firması, satın alma tarihinden itibaren geçerli olmak üzere ürün özelliklerine ilişkin 5 yıl garanti vermektedir ve malzeme ve üretim hatalarını ürünü onararak veya değiştirerek giderir. Lütfen arızalı ürünü ve satın alma faturasını/fişini (kopyası) ürünü satın aldığınız yetkili satıcıya verin. Bu garanti dünyanın her yerinde geçerlidir. Özellikle garanti hizmetleri hakları olmak üzere yasal haklarınız bu garanti ile kısıtlanmamaktadır. Garanti hizmetlerine ve istisnai durumlara ilişkin bilgilere www.soehnle.de adresinden ulaşabilirsiniz.

Avrupa Birliği Uygunluğu

Bu cihaz, geçerli 2014/30/EU sayılı Avrupa Birliği Yönetmeliği'ne uygundur (www.soehnle.com).

Pillerin İmha Edilmesi 2008/12/EC sayılı Avrupa Birliği Yönetmeliği

Piller, evsel çöpler ile birlikte atılamaz. Kullanılmış pilleri, belediyenizin kamusal toplama yerlerine ve aynı türde pillerin satıldığı satış yerlerine iade etmelisiniz.

Elektrikli ve Elektronik Cihazların İmha Edilmesi 2012/19/EU sayılı Avrupa Birliği Yönetmeliği

Bu ürün, normal evsel atık olarak ele alınmamalıdır ve elektrikli ve elektronik cihazların geri dönüşümü ile ilgili toplama yerlerine verilmelidir. Daha fazla bilgiyi belediyenizden, belediyeye ait imha kuruluşlarından veya ürünü satın aldığınız şirketten edinebilirsiniz.

PRC: 质保

Leifheit AG 提供自购买之日起的5年质保，并可自行决定通过维修或更换产品的方式来弥补材料和制造缺陷。请将有缺陷的产品与购买凭证（复印件）一起退给您购买产品的零售商。此质保在全球范围内有效。您的法定保修权不受此质保的限制。有关质保及其例外情况的详细信息，请访问 www.soehnle.de.

EC合规性

本设备符合适用的EC指令 2014/30/EU (www.soehnle.com).

电池处置EC指令 2008/12/EC

电池不属于生活垃圾。您必须将废旧电池送到社区的公共收集点或销售此类电池的任何地方。

处置电气和电子设备EC指令 2012/19/EU

本产品不应作为普通生活垃圾处理，而应交给电气和电子设备回收中心进行处置。有关详细信息，请与当地社区、市政废物管理部门或您购买产品的商店联系。

D Technische Änderungen und Irrtümer vorbehalten **GB** Subject to technical modifications and errors **NL** Technische wijzigingen en fouten voorbehouden **I** Si riserviamo il diritto di apportare modifiche tecniche ed errori **F** Sous réserve de modifications techniques et et des erreurs **E** Se reserva el derecho de modificaciones técnicas y errores **P** Sujeito a modificações técnicas e erros **DK** Ret til tekniske ændringer og fejl forbeholdes **S** Förbehåll för tekniska ändringar och fel s **FI** Oikeus teknisiin muutoksiin ja virheet pidätetään **CZ** Technické změny a omyly vyhrazeny **SK** Technické zmeny a omyly vyhradené **BG** Технически промени и корекции е запазено **RUS** Возможны технические изменения **PL** Zastrzegamy sobie prawo do zmian technicznych oraz błędów **ARAB** الأعطال والتغييرات الفنية واردة **EST** SOEHNLE jätab endale õiguse teha tehnilisi muudatusi **LV** Saglabājam tiesības veikt tehniskas izmaiņas **LT** Galimi techniniai pakeitimai **RO** Ne rezervăm dreptul de a efectua modificări tehnice **SLO** Predmet tehničnih sprememb in napak **H** Fenntartjuk a műszaki módosítások és a tévedések jogát. **UKR** Ми залишаємо за собою право на технічні зміни та не гарантуємо відсутність помилок **TR** Tartının teknik yapısında değişiklikler ve hatalar yapma hakkı saklıdır **PRC** 可能会有技术更改和误差

Quality & Design by
Leifheit AG
Leifheitstraße 1
56377 Nassau / Germany

SOEHNLE

www.soehnle.com